Maxi Sky 2

Télécommande

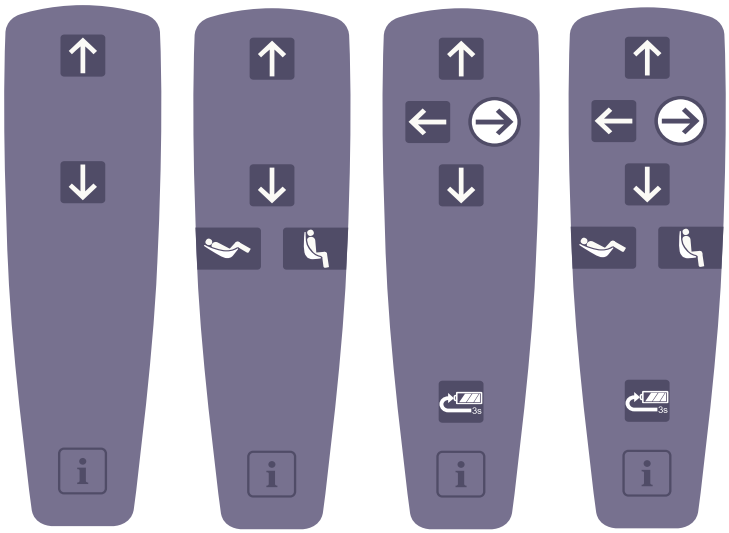

Bouton Haut

Bouton Bas

Bouton Droite

Bouton Gauche

Bouton Allongé
(berceau DPS motorisé uniquement)

Bouton Assis
(berceau DPS motorisé uniquement)

RTC (retour à la station de charge)
Bouton **RTC**
(retour à la charge automatique)

Bouton Programmation/Information

Panneau de commande

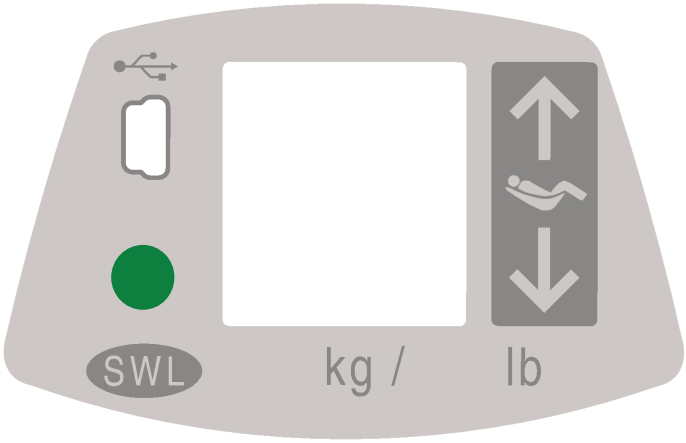

Bouton Haut-Bas auxiliaire
Les boutons Haut et Bas permettent de terminer un transfert en cas de défaillance de la télécommande pendant le fonctionnement.

LED d'état
La LED est un élément supplémentaire de l'affichage destiné à attirer l'attention sur un message affiché à l'écran.

CMA
L'étiquette indique la capacité maximale d'utilisation du lève-personne.

Port d'accès USB
Le port USB est réservé aux utilisateurs de MAXISMART.

with people in mind

Symboles affichés à l'écran

Niveau de charge de la batterie

100 %
75 %
50 %
Plage de fonctionnement normale

25 % Faible
Accompagné d'un bref avertissement sonore lorsqu'on appuie sur un bouton

< 5 % Critique
Ces icônes s'affichent en alternance avec deux brefs avertissements sonores toutes les 10 secondes

ECS

Indicateur de l'Enhanced Charging System (ECS)
Apparaît lorsque l'appareil est en charge avec l'ECS.

Retour à la station de charge (RTC)
Indique que la fonction RTC est activée par la télécommande.

Retour à la charge automatique (RTC)
Indique que la fonction RTC est activée par la télécommande.

PPP

Position préprogrammée (PPP)
Indique que la fonction PPP est activée par la télécommande.

Cycle nominal dépassé
Clignote lorsque le lève-personne est utilisé pendant des périodes prolongées sans le laisser refroidir.
La protection contre la surchauffe est activée lorsqu'une fonction dépasse son cycle nominal ;
la fonction concernée est alors désactivée tandis que toutes les autres fonctions restent actives.
Le voyant rouge reste allumé pendant la période de refroidissement et un avertissement sonore est émis.
Le symbole disparaît lorsque la fonction a refroidi et est de nouveau prête à être utilisée.

08

Dysfonctionnement (Symbole d'avertissement accompagné d'un caractère numérique)
Clignote si le lève-personne tombe en panne.
Un technicien de service qualifié doit inspecter ou réparer le lève-personne.
Le voyant rouge reste allumé et un avertissement sonore est émis.

ABC

Maintenance requise (Symbole de clé anglaise accompagné d'une lettre)
Apparaît pendant 7 secondes (accompagné de 2 avertissements sonores) lorsque le lève-personne sort du mode de veille et clignote toutes les 5 secondes pour attirer l'attention de l'utilisateur.
On peut utiliser l'appareil mais il faut demander à un technicien Arjo d'effectuer les opérations d'entretien dans les plus brefs délais.

SWL

Surpoids
Clignote en cas de tentative de transfert alors que le poids du patient dépasse la capacité de charge du lève-personne.
Le voyant rouge reste allumé (accompagné de 4 avertissements sonores rapides) jusqu'à ce que le patient soit abaissé.
La fonction est désactivée tandis que toutes les autres fonctions restent activées.

arjo
with people in mind

Fixation du berceau et du système de pesée

1

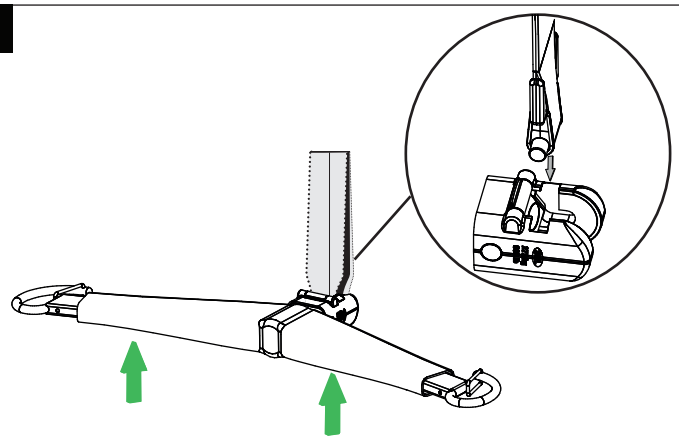

Aligner le loquet Quick-Connect du berceau à un angle de 90 degrés par rapport au crochet. Insertion du crochet dans le dispositif Quick-Connect.

2

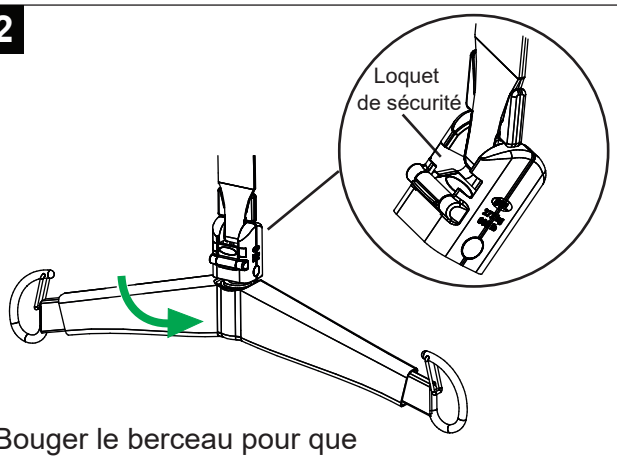

Bouger le berceau pour que le crochet entre en prise avec le pivot. Faire tourner le berceau jusqu'à ce qu'il soit en position. S'assurer que le loquet Quick-Connect est fermé.

Retrait du berceau et du système de pesée

1

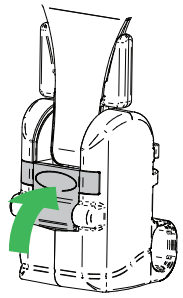

Appuyer sur le loquet qui retient le crochet en place pour l'ouvrir.

2

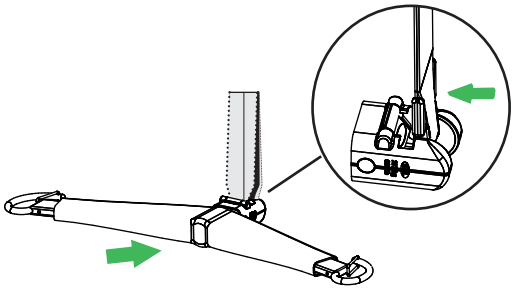

Bouger le berceau d'un angle de 90 degrés pour dégager le crochet du pivot.

3

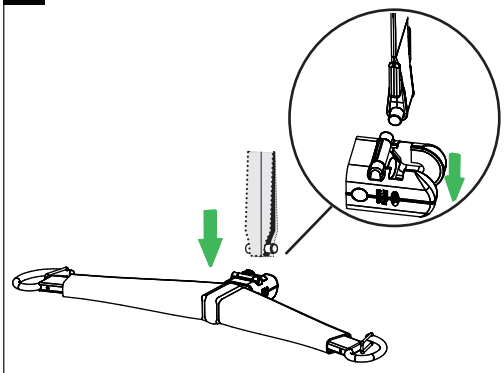

Tirer le berceau vers le bas à un angle de 90 degrés pour le retirer du Quick-Connect.

Fixation ou retrait du berceau et du système de pesée (modèle Lève-personne sur rail Basic uniquement)

1

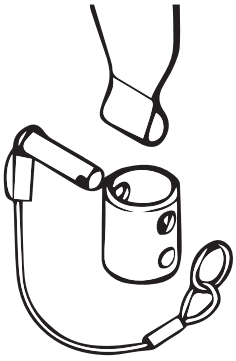

Insérer la sangle dans l'attache du berceau. Insérer la goupille de blocage à travers l'attache et la boucle à l'extrémité de la sangle.

2

Risque de chute

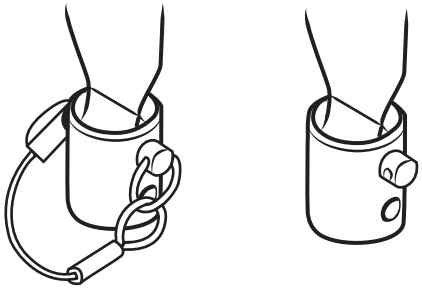

Fixer la goupille de blocage avec la bague fendue.

ArjoHuntleigh AB
Hans Michelsensgatan 10
211 20 Malmö, Sweden
www.arjo.com

arjo
with people in mind